Приточная установка с водяным охладителем 30000 Aqua W

Описание

Приточная установка с водным охладителем, водяным нагревателем и смесительным узлом с 2-х или 3-х ходовым клапаном (опция, подбирается исходя из типа водоснабжения), комплектуется воздушным клапаном с электроприводом (с возвратной пружиной), системой цифровой автоматики JetLogic с цветным сенсорным пультом управления и всеми необходимыми датчиками. Вентилятор Ebmpapst серии EC (произведен в Германии).

Функции автоматики

- Управление клапаном смесительного узла калорифера для нагрева воздуха до заданной температуры, защита от замораживания.
- Регулировка скорости (производительности), 10 ступеней.
- Возможность управления увлажнителем воздуха с пульта вентустановки.
- Контроль загрязненности воздушного фильтра (цифровой датчик давления).
- Восемь недельных сценариев, функции «Комфорт» и «Рестарт».
- Часы реального времени (не сбрасываются при сбое питания).
- Возможность создания VAV-системы (требуется набор VAV-DP).
- Порты ModBus RTU для подключения к системе «умный дом».
- Удаленное управление с компьютера или смартфона / планшета.

Технические характеристики

Тип водяного нагревателя	W1313
Параметры вентилятора	860 об/мин | 7300 Вт
Максимальная потребляемая мощность	7,3 кВт-380В
Максимальный ток	11,1 А
Уровень шума LwA (акустическая мощность)	82 дБА | 89 дБА | 70 дБА (на всасывании | на выпуске | от корпуса)
Уровень звукового давления LpA от корпуса	56 дБА
Масса	365 кг

Структурная схема

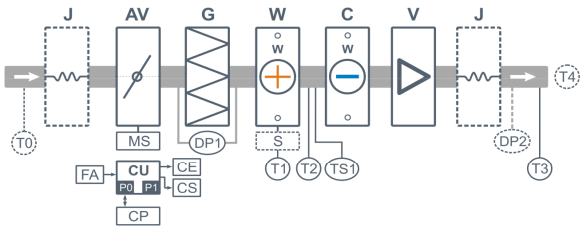

J Гибкая вставка (в моделях от 2000 типоразмера)
AV Воздушный клапан
MS Электропривод клапана с возвратной пружиной
G Воздушный фильтр
W Водяной нагреватель
S Смесительный узел (для типоразмеров 1000 – 8000 штатно, для остальных – опция)
V Вентилятор (в типоразм. 2000 – две шт.)
C Водяной охладитель

Ссылки на доп. материалы

Калькулятор для автоматического подбора оборудования:
http://breezart-tech.ru/selahu/calc.htm

Прайс-лист:
http://breezart-tech.ru/selahu/prc.htm

Каталог и описания оборудования:
http://breezart-tech.ru/selahu/cat.htm

DP1 Датчик загрязнения фильтра
DP2 Датчик давления на выходе ПУ (доп. оборудование для создания VAV-системы)
TS1 Термостат обмерзания
T0 Датчик температуры наружного воздуха (опция **CC**) **
T1 Погружной датчик температуры обратной воды
T2 Датчик температуры приточного воздуха в режиме нагрева
T3 Датчик температуры приточного воздуха в режиме охлаждения
T4 Датчик температуры воздуха в помещении (опция **CT**)
CU Система цифровой автоматики, P0 и P1 – порты RS-485 (ModBus RTU)*
CP Пульт управления
FA Вход для пожарной сигнализации (по умолчанию) или внешнего управления (настройка с пульта)
CE Выход на вытяжную установку серии Extra
CS Выход управления смесительным узлом водяного охладителя: 0-10В и сухие контакты.

* К порту P0 можно подключить одно из устройств управления (штатный пульт CP-ST, USB-адаптер BSA-02 для связи с компьютером).
К порту P1 можно подключить одно из устройств управления или увлажнитель воздуха HumiAqua / HumiAqua P (опция HA / HAP), датчик давления JL201DPR (для VAV) и др. Подробнее см. в документе «Схемы подключения».

** В зависимости от состава опций может использоваться как аналоговый датчик, так и цифровой, подключаемый к порту P1, а также датчик, подключаемый к контроллеру увлажнителя.

Совместимые опции

RC	Дистанционное управление: вкл./выкл. по сухим контактам (вместо входа пожарной сигнализации)
HA	Управление увлажнителем с водяным постнагревателем
HAP	Управление увлажнителем с водяным пред- и постнагревателем
CC	Автоматическое переключение тепло/холод (датчик заказывается отдельно)
CT1	Поддержание температуры в помещении по доп. цифровому датчику темп. и влажн. (каскадный регулятор)
BC	Выход управления ККБ Mitsubishi Electric по бинарному коду (3 реле)
DC	Выход управления ККБ по "сухим контактам"
PC	Выход управления ККБ 0-10В (Daikin)

Совместимое оборудование

TPD-283U-H	Пульт управления Breezart с цветным сенсорным дисплеем
ALL EXTRA	Все вытяжные установки Breezart сбалансированные по производительности
ALL HA, HA P	Увлажнители Breezart с водяными нагревателями, увлажнители Carel humiSteam

Вентиляционная характеристика

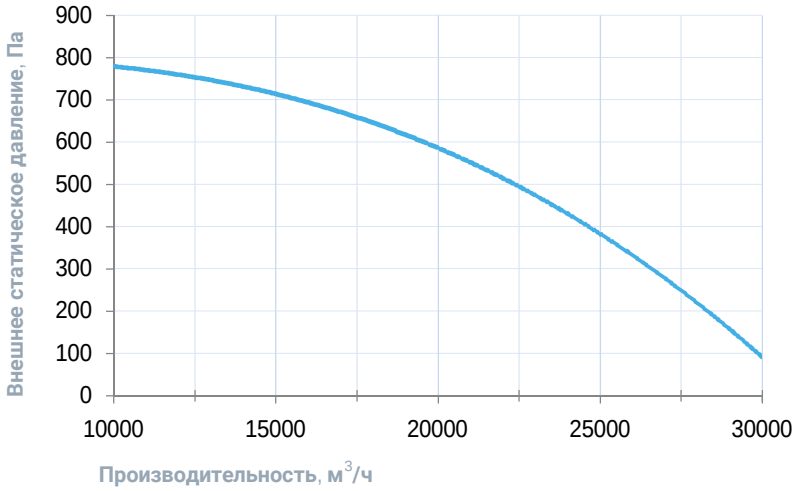

Габаритные и присоединительные размеры

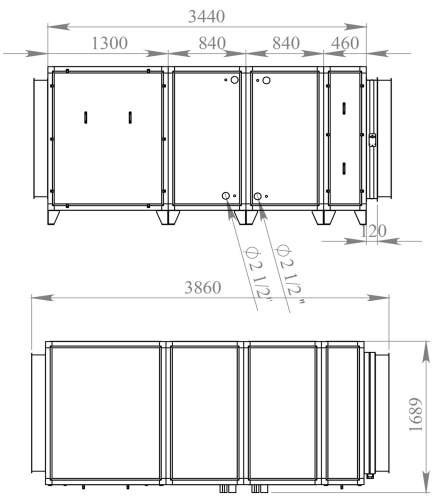

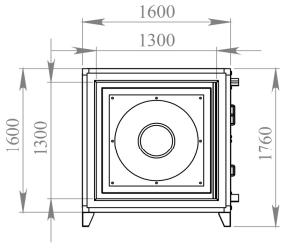

Левое исполнение

Варианты исполнения

Сторона подключения:
- правая
- левая

Тип крепления:
- напольное горизонтальное

Сторона тех. обслуживания:
- по стороне подключения

Сторона обслужививания фильтра:
- по стороне подключения
- противоположно стороне подключения

Компоновка ПВУ:
- горизонтальная

Присоединительные размеры

Калорифер: 1 1/2" Н.Р.

Смесит. узел с 3-х ход. вентилем: 1 1/2" В.Р.

Смесит. узел с 2-х ход. вентилем: 1 1/2" Н.Р.

Патрубок дренажа: 32 мм

Водяной охладитель С1313: 1 1/2" Н.Р.